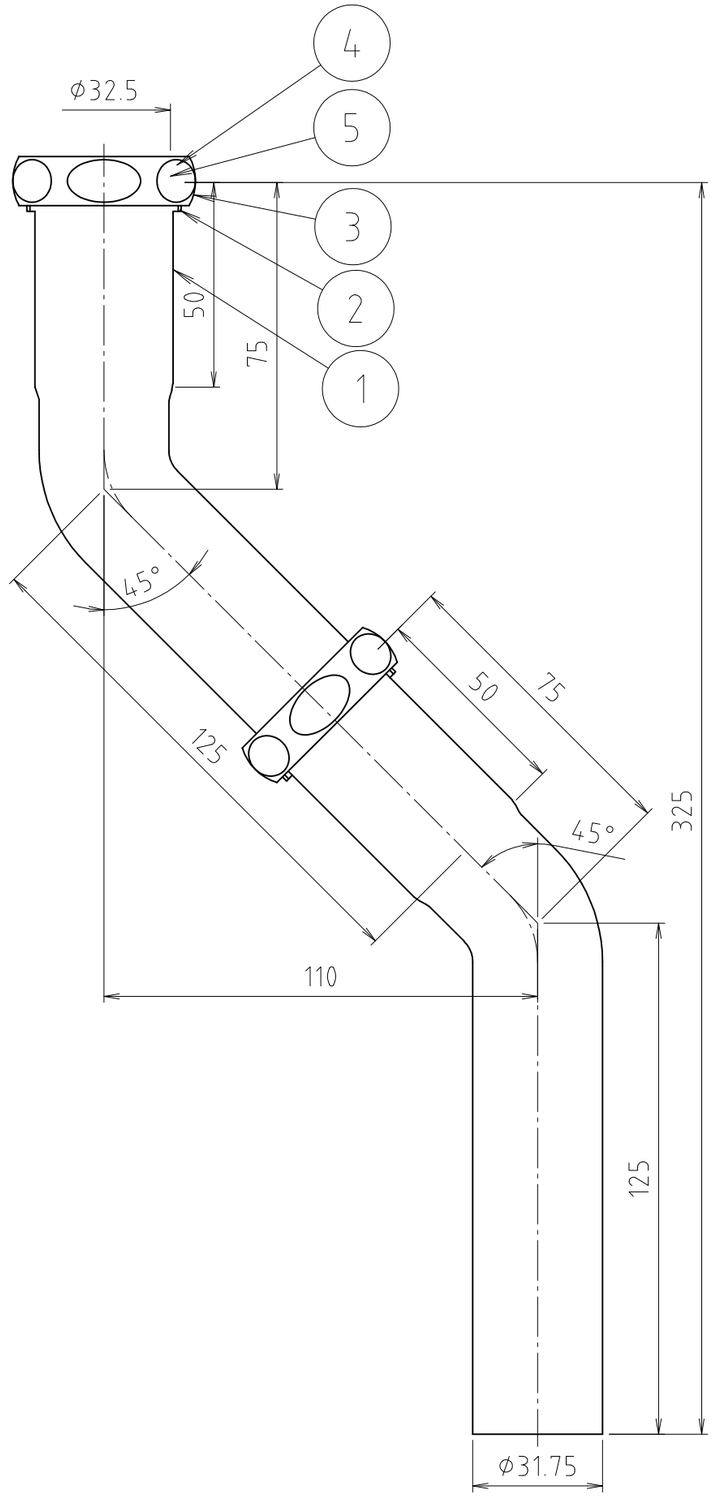

番号	部品名	材質名	材質記号	備考
5	ｱｼﾞｬｽﾄﾊﾟｯｷﾝ	天然ゴム	ＮＲ	
4	ｽﾍﾟｰｻﾘﾊﾟｯｷﾝ	合成樹脂	ＰＥ	
3	ナット	鍛造用黄銅棒	C3771BE	
2	ﾈｼﾞﾘﾝｸﾞ	黄銅棒	C3604BD	
1	本 体	黄銅管	C2700T	

品名	ハイタンク用 下部ベンドセット	尺度	－
品番	M56D		原図Ａ３
大阪市北区天満１丁目６－７ ミヤコ株式会社		フォルダ	1
		図番	M56D-05