参考図

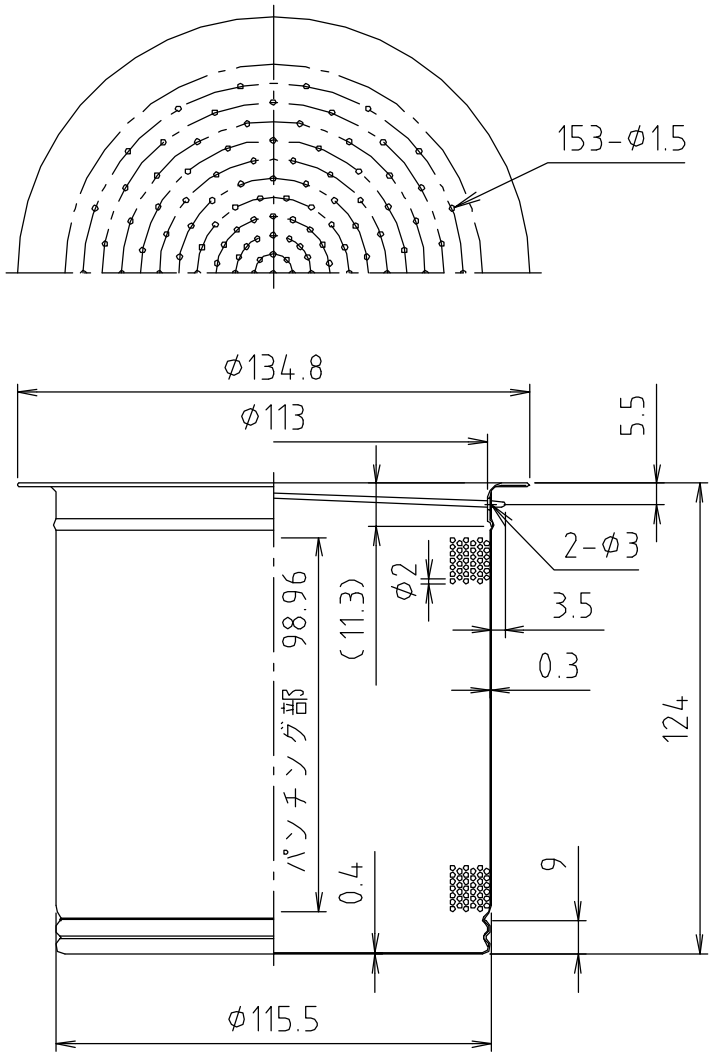

1	バスケット	ｽﾃﾝﾚｽ鋼板	SUS304	
番号	部品名	材質名	材質記号	備考

品名	ステンバスケット8587
品番	M14SBL
寸法	φ2.0
図番	M14SBL-2-01

※web図面の為、等縮尺ではございません。