参考図

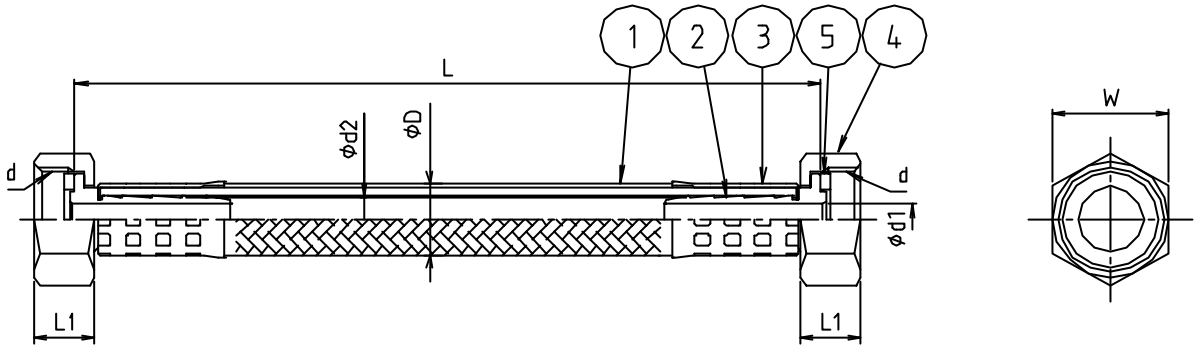

※web図面の為、等縮尺ではございません。

寸法	d	d1	d2	D	L	L1	W
13× 150	G1/2	6	9	14.4	150	12	23
13× 200	G1/2	6	9	14.4	200	12	23
13× 250	G1/2	6	9	14.4	250	12	23
13× 300	G1/2	6	9	14.4	300	12	23
△1 13× 350	G1/2	6	9	14.4	350	12	23
13× 400	G1/2	6	9	14.4	400	12	23
△1 13× 450	G1/2	6	9	14.4	450	12	23
13× 500	G1/2	6	9	14.4	500	12	23
13× 600	G1/2	6	9	14.4	600	12	23
13× 700	G1/2	6	9	14.4	700	12	23
13× 800	G1/2	6	9	14.4	800	12	23
13× 900	G1/2	6	9	14.4	900	12	23
13×1000	G1/2	6	9	14.4	1000	12	23

番号	部品名	材質名	材質記号	備考
5	ﾊﾟｯｷﾝ	ﾉﾝｱｽﾍﾞｽﾄ	――	
4	袋ナット	黄銅棒	C3604B	ｸﾛｰﾑﾒｯｷ
3	スリーブ	ｽﾃﾝﾚｽ	SUS316L	
2	タケノコ	黄銅棒	C3604B	ｸﾛｰﾑﾒｯｷ
1	ホース	合成樹脂 合成樹脂 ｽﾃﾝﾚｽ 合成樹脂	XPE TPU SUS304W1 PVC	

品名	被覆付ブレード フリーチューブ
品番	S2BFH
寸法	13A