※web図面の為、等縮尺ではございません。

参考図

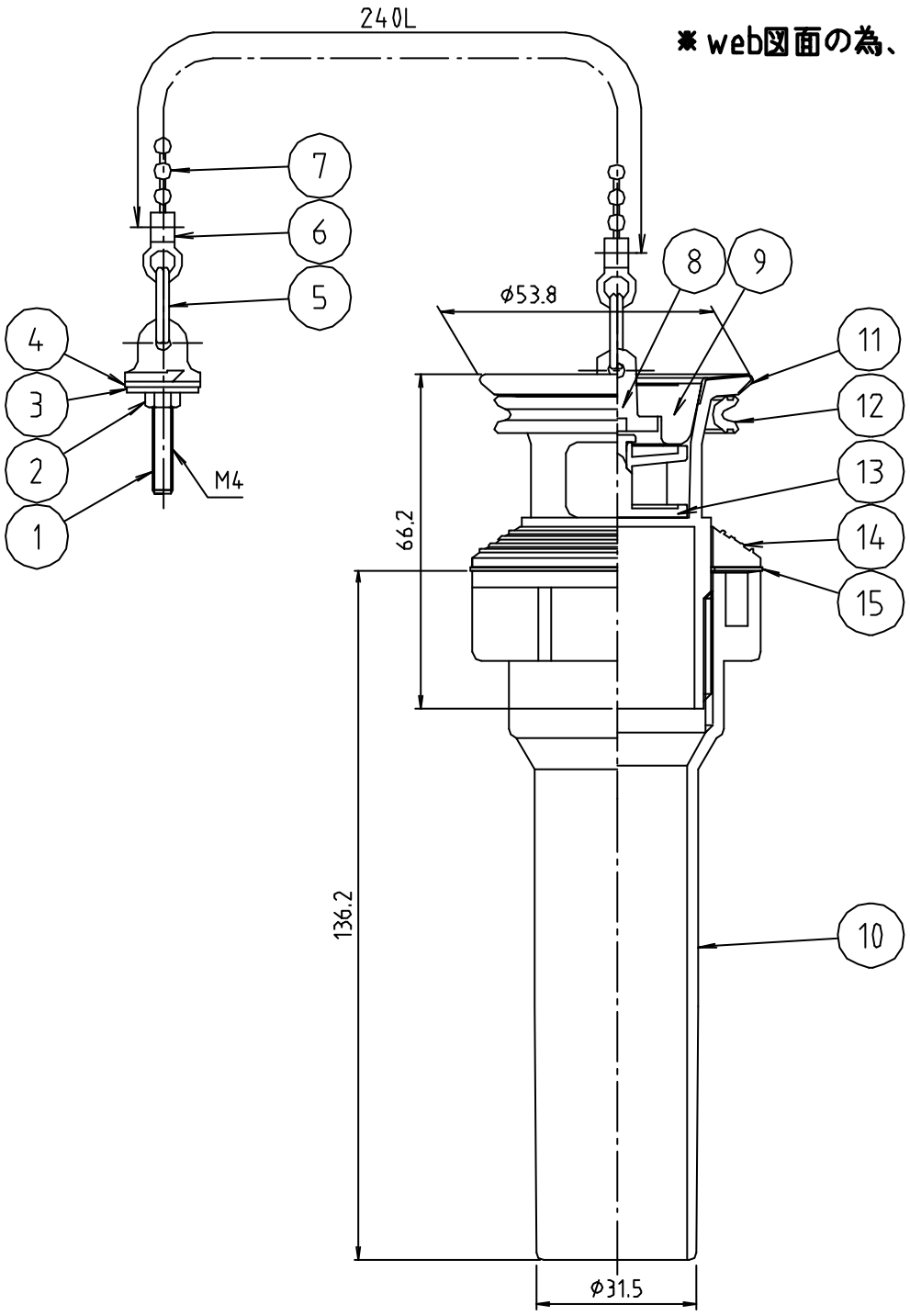

番号	部品名	材質名	材質記号	備考
15	洗面用ﾎﾟﾘﾊﾞｯｷﾝ	合成樹脂	PP	
14	洗面用三角ﾊﾟｯｷﾝ	合成ｺﾞﾑ	EPDM	
13	断|11/4Wﾒｻﾞﾗ	合成樹脂	POM	
12	洗面用Uﾊﾟｯｷﾝ	合成ｺﾞﾑ	EPDM	
11	横穴排水栓本体	合成樹脂 ステンレス	POM SUS304	
10	テールピース	合成樹脂	ABS	
9	洗面ｺﾞﾑ栓 |ｺﾞﾑのみ|	合成ｺﾞﾑ	SBR	
8	洗面ダボ	合成樹脂	ABS	
7	ボールチェーン	黄銅板	C2600P	
6	カップリング	ｽﾃﾝﾚｽ鋼板	SUS304	
5	Wリング	ｽﾃﾝﾚｽ鋼線	SUS304	
4	ﾋｰﾄﾝ用ｺﾞﾑﾊﾟｯｷﾝ	天然ｺﾞﾑ	NR	
3	ワッシャ	冷間 圧延鋼板	SPCC	
2	ナット	黄銅棒	C3604	
1	ヒートン	黄銅線 合成樹脂	C2700W ABS	

品名	アフレ付金具　樹脂製
品番	M1VS
寸法	
図番	W-M1VS-03