参考図

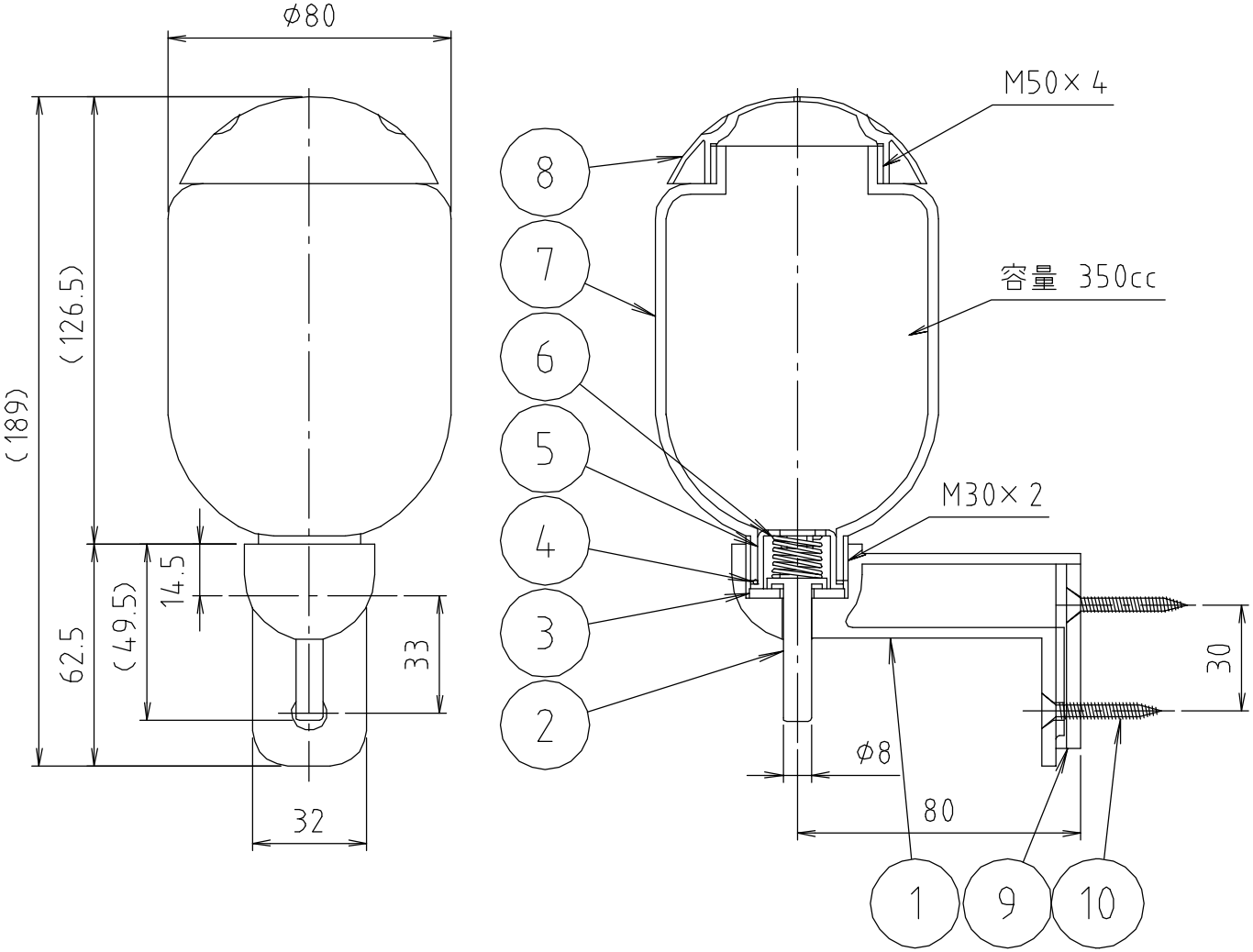

番号	部品名	材質名	材質記号	備考
10	ビ　ス	黄銅線	C2700W	
9	ベース	合成樹脂	POM	
8	キャップ	合成樹脂	P E	
7	容　器	合成樹脂	P E	
6	スプリング	ｽﾃﾝﾚｽ鋼線	SUS304	
5	ｽﾌﾟﾘﾝｸﾞ受	合成樹脂	POM	
4	パッキン	合成ゴム	EPDM	
3	パッキン	合成ゴム	NBR	
2	栓　棒	黄銅線	C2700W	
1	本　体	合成樹脂	ABS	ｸﾛｰﾑﾒｯｷ

品名	押上式石けん水容器
品番	M７１NB
寸法	
図番	M71NB-03

※web図面の為、等縮尺ではございません。